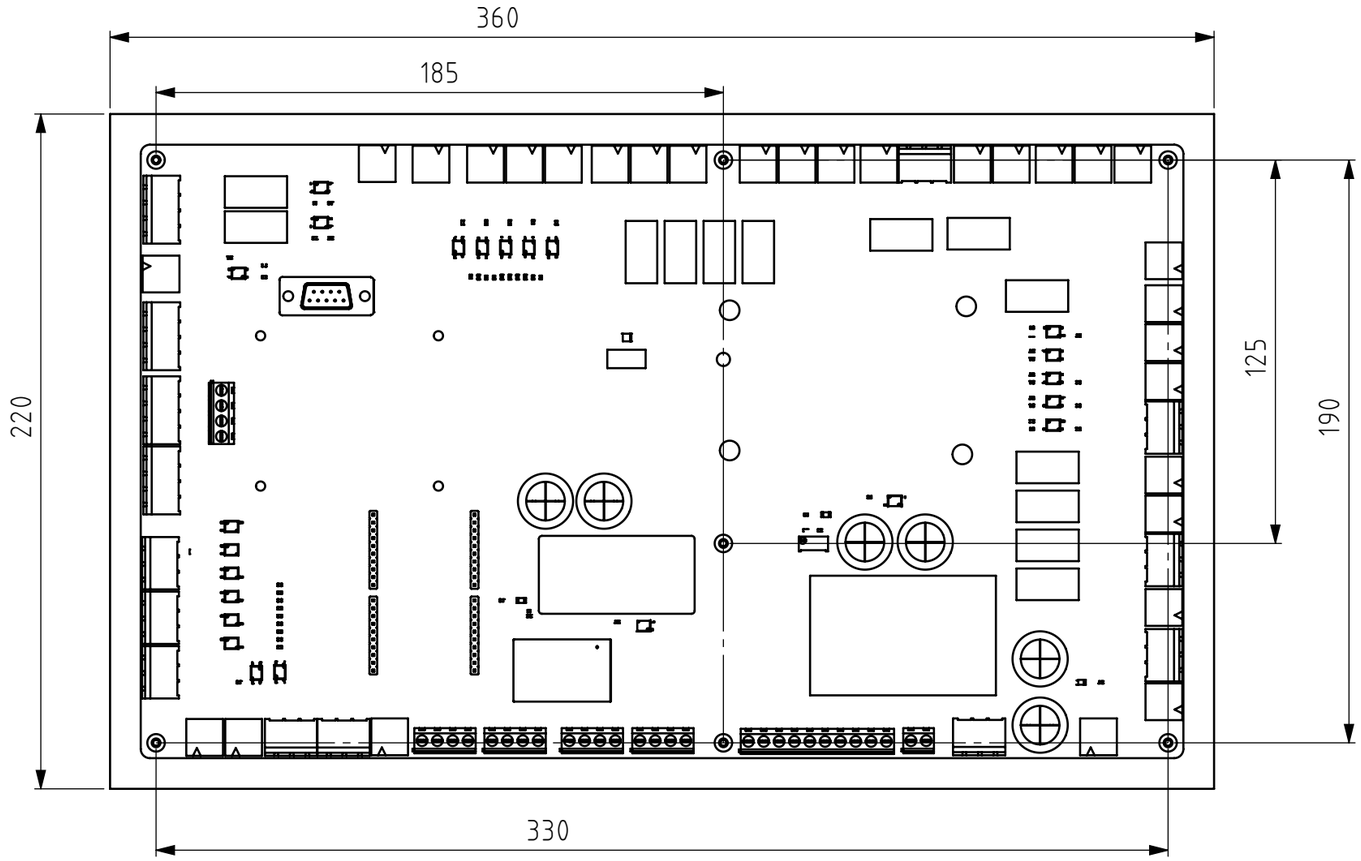

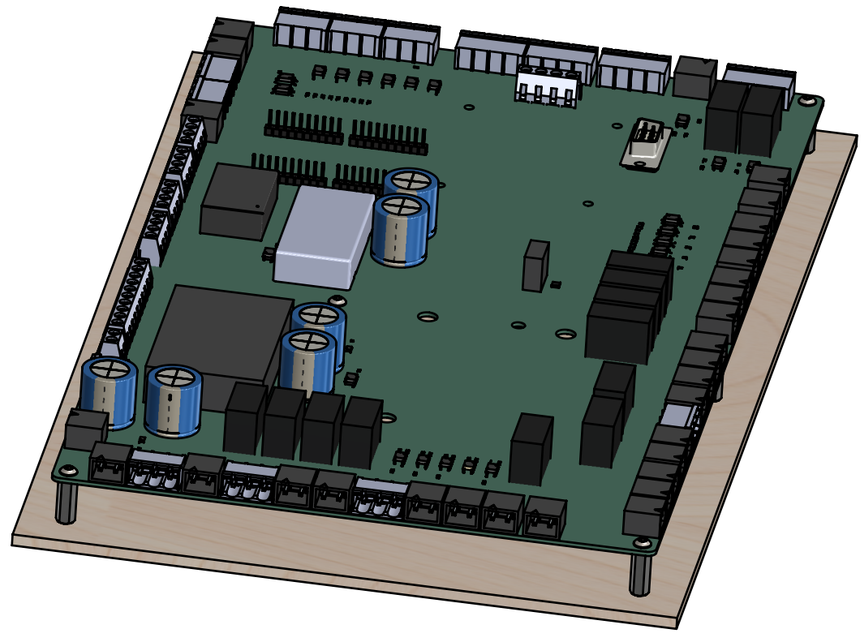

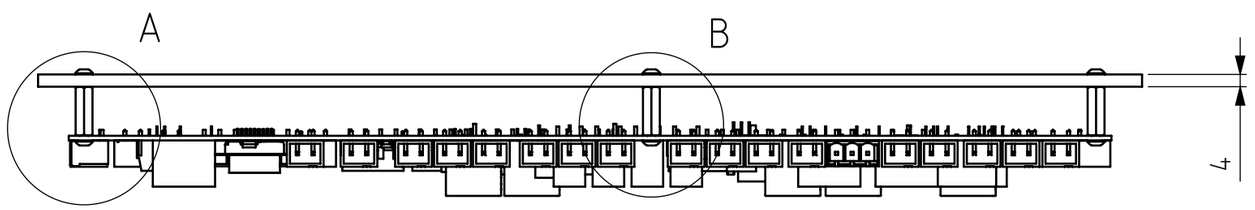

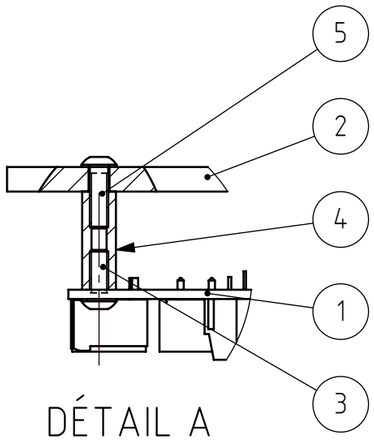

DÉTAIL A
ECHELLE 1 : 1

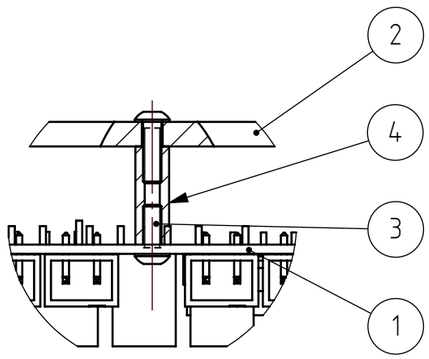

DÉTAIL B
ECHELLE 1 : 1

Pos.	Dénomination	Qualité	Caractéristiques	Matériau	Fournisseur	PDF file	Q.té
1	VCU PCB for connecting sub systems			Matériau <non spécifié>	HEPIA		1
2	PCB support plate		360 x 220	PlyWood Birch	Easybois	MM-801-A_PCB_Plate.pdf	1
3	Vis tête bombée six pans creux ISO 7380 - M3 x 8	8.8					7
4	Hex spacer M3x16		M3 x 16	1.0715 (11SMn30)	HEPIA		7
5	Vis tête bombée six pans creux ISO 7380 - M3 x 10	8.8					7

Tolérances générales ISO 2768-
Pièces moulées ISO 8062-CT
Symboles de soudure ISO 2553
Procédé de soudage
Tol. gén de soudure ISO 13920-
Pression d'essai

Finition:

Rayons non cotés R
Chanfreiné

Revision: B

HEIG-VD
COMATEC
Institut de Conception mécanique et Technologies des matériaux

	Nom	Signature	Date
Dessiné	Deriaz Samson		09.11.2026
Contrôlé			
Conf. normes			
Bon pour exéc.	Luc Blecha	L. Blecha	12.11.2026

Dénomination:

PCB assembly

Matériau :

Masse: 2375.60 kg

Nom du fichier (Dessin)
MA2-040_Asm_PCB

A3

Echelle:1:2 NON

Feuille 1 de 1