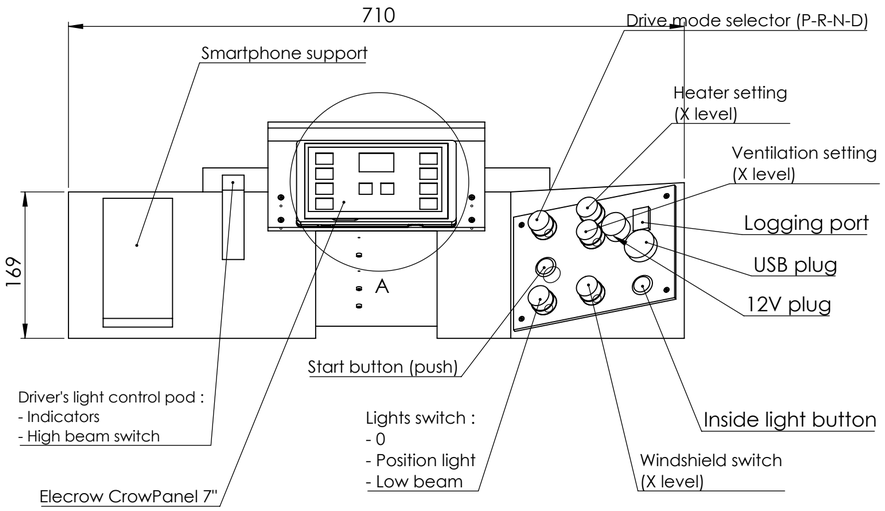

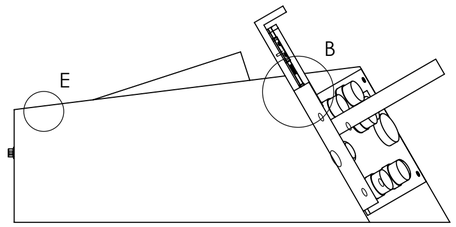

DÉTAIL B : fixation de l'écran sur le Dashboard
ECHELLE 1 : 1

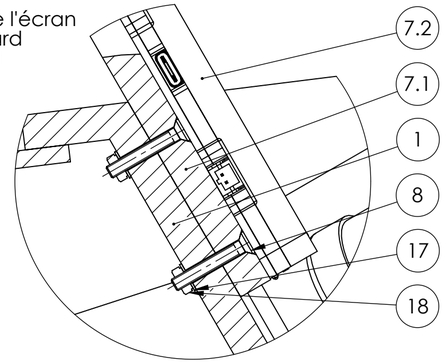

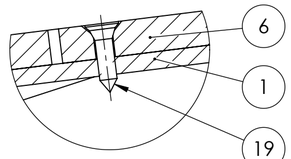

DÉTAIL E : Fixation du couvercle
ECHELLE 1 : 1

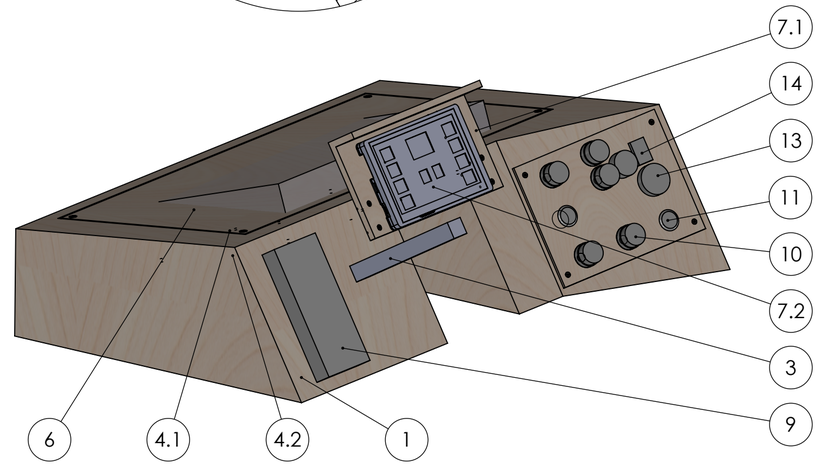

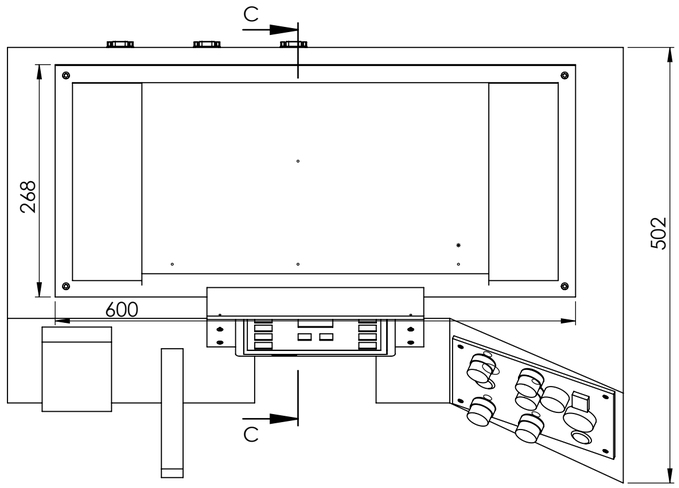

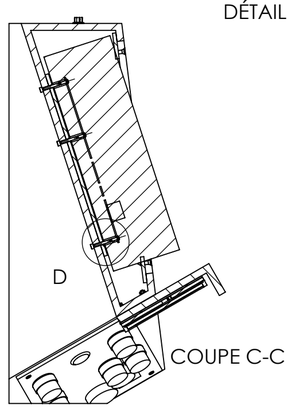

Pos.	Dénomination	Caractéristiques	Matériau	Fournisseur	PDF file	Q.té
1	Dashboard		PlyWood Birch	Easybois	MM-800-B_Dashboard.pdf	1
2	DB9 male plug		Matériau <non spécifié>	HEPIA		3
3	Light control pod		Matériau <non spécifié>	HEPIA		1
4	PCB assembly			Easybois and HEPIA	MA2-040-A_Asm_PCB.pdf	1
4.1	VCU PCB for connecting sub systems		Matériau <non spécifié>	HEPIA		1
4.2	PCB support plate	360 x 220	PlyWood Birch	Easybois	MM-801-A_PCB_Plate.pdf	1
4.3	Vis tête cylindrique six pans creux ISO 7380 - M3 x 8					7
4.4	Hex spacer M3x16	M3 x 16	1.0715 (11SMn30)	HEPIA		7
4.5	Vis tête cylindrique six pans creux ISO 7380 - M3 x 10					4
5	Vis tête cylindrique six pans creux ISO 4762 - M3 x 20					3
6	Dashboard Cover		PlyWood Birch	Easybois	MM-804-A_DashnoardCover.pdf	1
7	Dashboard screen assembly			Easybois and HEPIA	MA2-041-A_Asm_Screen.pdf	1
7.1	Dashboard Screen Support		PlyWood Birch	Easybois	MM-802-A_ScreenSupport.pdf	1
7.2	Elecrow CrowPanel 7"	184 x 108 mm	Matériau <non spécifié>	HEPIA		1
7.3	Vis tête conique six pans creux ISO 10642 - M3 x 12					4
8	Vis tête conique six pans creux ISO 10642 - M3 x 20					4
9	Smartphone support	3D printed	PE haute densité	HEIG-VD		1
10	Carling 4 position switch	700-A-BL - 4 positions	PE haute densité	Mouser		6
11	Tru Components Push Button	On/Off - Max fixing thickness 8 mm	PE haute densité	Conrad		2
12	Dshboard control panel	150 x 200 x 4 mm	PlyWood Birch	HEIG-VD	MM-803-A_ControlPanel.pdf	1
13	USB Plug	USB A and C - Mounting hole Ø29.2	PE haute densité	CONRAD		1
14	Data Log USB plug	KUA2BPM - USB A	PE haute densité	Distrelec		1
15	Vis tête conique six pans creux ISO 10642 - M3 x 16					4
16	Cigarette lighter socket	DPA 99191787902	PE haute densité	Autodoc		1
17	Rondelle ISO 7089 - 3					8
18	Écrou hexagonal ISO 4032 - M3					8
19	Wood Screw Ø4	Length 16mm	1.0401 (C15)	HEIG-VD workshop		4

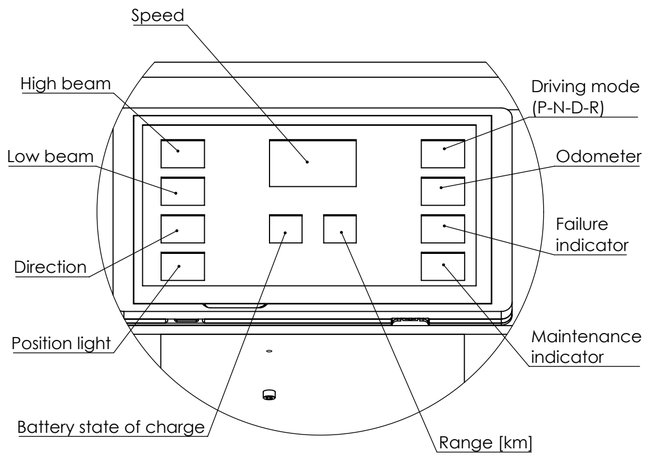

DÉTAIL A
ECHELLE 1 : 2

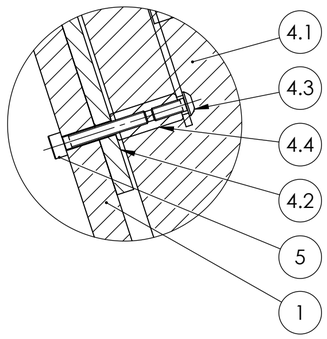

DÉTAIL D : Fixation du PCB sur le Dashboard
ECHELLE 1 : 1

Tolérances générales ISO 2768-
Pièces moulées ISO 8062-CT
Symboles de soudure ISO 2553
Procédé de soudage
Tol. gén de soudure ISO 13920-
Pression d'essai

Finition:

Rayons non cotés R
Chanfreiné

Revision: C

HEIG VD
COMATEC
Institut de Conception mécanique et Technologies des matériaux

	Nom	Signature	Date
Dessiné	Samson Deriaz		03.11.2026
Contrôlé			
Conf. normes			
Bon pour exéc.	Luc Blecha	L.Blé	12.11.2026

Dénomination:

Dashboard - VCU assembly

Matériau :

Masse: 10.85 kg

Nom du fichier (Dessin)
MA1-012_Asm_Dashboard_VCU

A2

Echelle:1:5 NON

Feuille 1 de 1