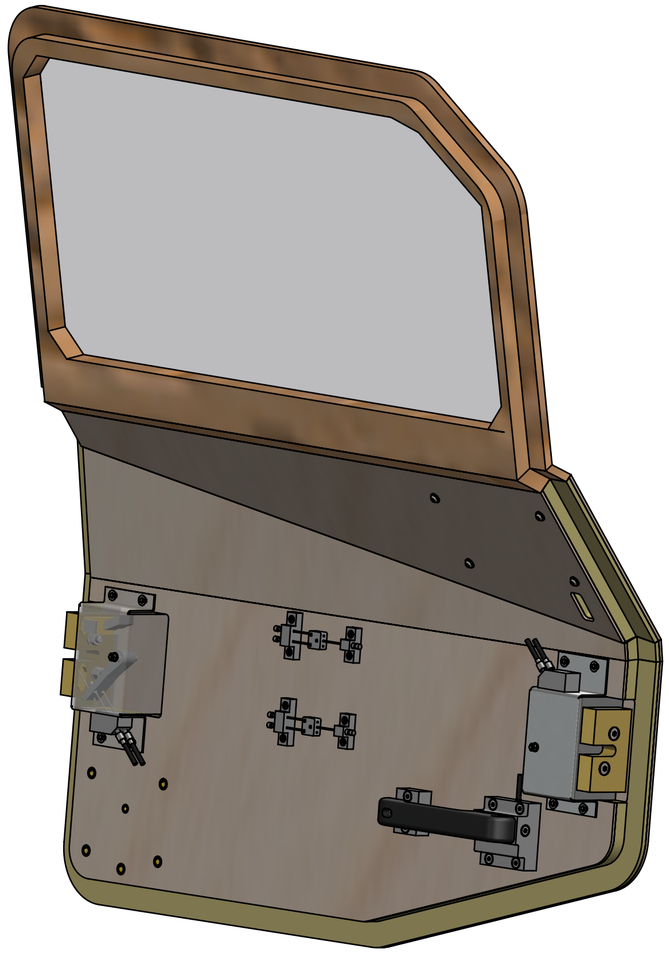

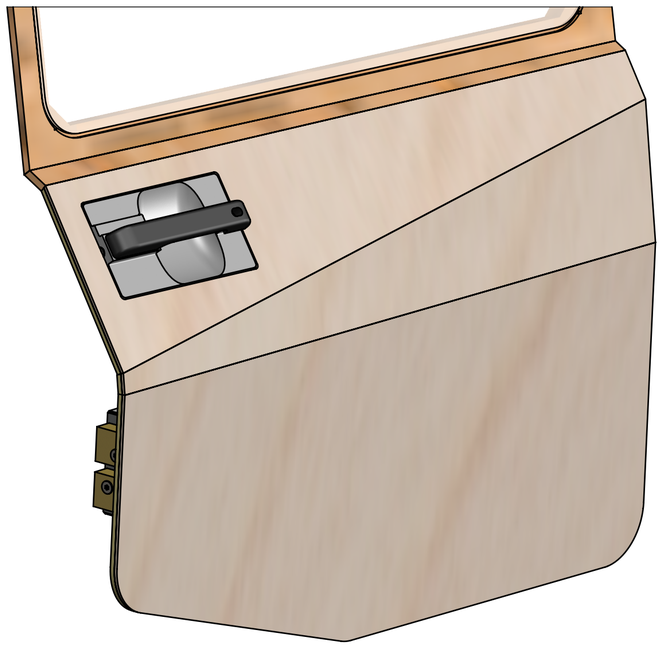

Pos.	Dénomination	Caractéristiques	Matériau	Fournisseur	PDF file	Q.té
1	Sandwich Panel Door		PlyWood Birch	Easybois	MA2-009.1-F__Asm__Body__SP__Door.pdf	1
2	Wood threaded socket M8	Ensat SH309 M8 - pre-drilling for softwood Ø9.9 x 23	2.0261 (CuZn28)	BOSSARD		5
3	Door Handle Assembly - Outside			HEIG-VD		1
3.1	Door Handle Box 1 - Outside	3D printed	PET	HEIG-VD		1
3.2	Door handle	RIDEX 1373D0003	ABS	AUTODOC		1
3.3	Vis tête conique six pans creux ISO 10642 - M6 x 12					1
3.4	Vis tête cylindrique six pans creux ISO 4762 - M5 x 16					1
3.5	Bike Brake Cable	For road bike - Ø1.8	1.0401 (C15)	Bike Shop		1
3.6	Brake cable housing end	Ø5 in - Ø6 ext	1.0037 (S235JR)	Bike Shop		1
3.7	Cable Housing	Ø5 mm	PET	Bike Shop		1
3.8	Plastic Insert BN1052	M6	2.0261 (CuZn28)	BOSSARD		4
3.9	Plastic Insert BN1052	M5	2.0261 (CuZn28)	Bossard		1
4	Door Lock Assembly			HEIG-VD		2
4.1	Door Lock Body		1.0037 (S235JR)	HEIG-VD		1
4.2	Door Lock	Febi Bilstein 17016	Matériau <non spécifié>	Autodoc		1
4.3	Vis tête conique six pans creux ISO 10642 - M8 x 40					2
4.4	Rondelle ISO 7089 - 8					2
4.5	Écrou hexagonal ISO 4034 - M8					2
4.6	Cable Lever		PET	HEIG-VD		1
4.7	Vis tête hexagonale creuse épaulée ISO 7379 - 5.990 x 25					1
4.8	Rondelle ISO 7089 - 5					1
4.9	Écrou hexagonal ISO 4032 - M5					1
4.10	Rondelle ISO 7089 - 6					2
4.11	Bike Brake Cable	For road bike - Ø1.8	1.0401 (C15)	Bike Shop		2
4.12	Adjustable cable stop	M6	1.0037 (S235JR)	Bike Shop		2
4.13	Brake cable housing end	Ø5 in - Ø6 ext	1.0037 (S235JR)	Bike Shop		2
4.14	Cable Housing	Ø5 mm	PET	Bike Shop		2
4.15	Wood Screw Ø6	Length 25 - Pre hole Ø4	1.0503 (C45)	HEIG-VD workshop		4
4.16	Bike Brake Cable	For road bike - Ø1.8	1.0401 (C15)	Bike Shop		1
4.17	Door Lock Body Cable Entrance	3d printed	PET	HEIG-VD		1
4.18	Vis sans tête six pans creux ISO 4026 - M3 x 8					1
5	Rondelle ISO 7089 - 6					4
6	Vis tête bombée six pans creux ISO 7380 - M6 x 16					4
7	Door Handle Assembly - Inside			HEIG-VD		1
7.1	Door Handle Box 1 - Inside	3D printed	PET	HEIG-VD		1
7.2	Door handle	RIDEX 1373D0003	ABS	AUTODOC		1
7.3	Vis tête conique six pans creux ISO 10642 - M6 x 12					1
7.4	Door Handle Box 2 - Inside	3D printed	PET	HEIG-VD		1
7.5	Vis tête cylindrique six pans creux ISO 4762 - M5 x 16					1
7.6	Bike Brake Cable	For road bike - Ø1.8	1.0401 (C15)	Bike Shop		1
7.7	Brake cable housing end	Ø5 in - Ø6 ext	1.0037 (S235JR)	Bike Shop		1
7.8	Cable Housing	Ø5 mm	PET	Bike Shop		1
7.9	Plastic Insert BN1052	M6	2.0261 (CuZn28)	BOSSARD		1
7.10	Plastic Insert BN1052	M5	2.0261 (CuZn28)	Bossard		1
8	Wood threaded socket M6	Ensat SH309 M6 - pre-drilling for softwood Ø7.6 x 17	2.0261 (CuZn28)	BOSSARD		7
9	Vis tête conique six pans creux ISO 10642 - M6 x 35					6
10	Cable divider and housing stop assembly			HEIG-VD		2
10.1	Double cable housing stop		PET	HEIG-VD		1
10.2	Double cable housing stop		PET	HEIG-VD		1
10.3	Brake cable housing end	Ø5 in - Ø6 ext	1.0037 (S235JR)	Bike Shop		3
10.4	Cable Divider Assembly			HEIG-VD		1
10.4.1	Cable divider		PET	HEIG-VD		1
10.4.2	Bike Brake Cable	For road bike - Ø1.8	1.0401 (C15)	Bike Shop		3
10.4.3	Vis sans tête six pans creux ISO 4026 - M3 x 6					3
10.5	Wood Screw Ø4	Length 20mm - Pre Hole Ø2.5	1.0401 (C15)	Hornbach		4

Tolérances générales ISO 2768-
Pièces moulées ISO 8062-CT
Symboles de soudure ISO 2553
Procédé de soudage
Tol. gén de soudure ISO 13920-
Pression d'essai

Finition:

Rayons non cotés R
Chanfreiné

Revision: C

HEIG VD
COMATEC
Institut de Conception mécanique et Technologies des matériaux

	Nom	Signature	Date
Dessiné	Deriaz Samson		11.11.2026
Contrôlé			
Conf. normes			
Bon pour exéc.			

Dénomination:

Door assembly

Matériau :

Masse: 14.979.54 kg

Nom du fichier (Dessin)
MA1-010__Asm__Door

A2

Échelle:1:5 NON

Feuille 1 de 3

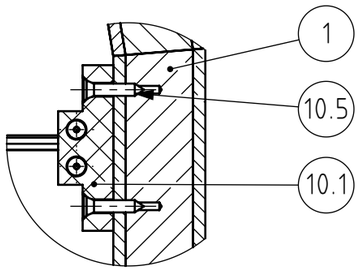

F (1 : 2)

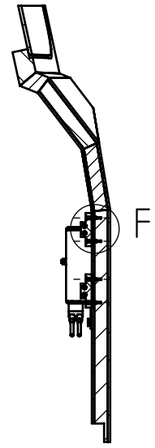

E-E

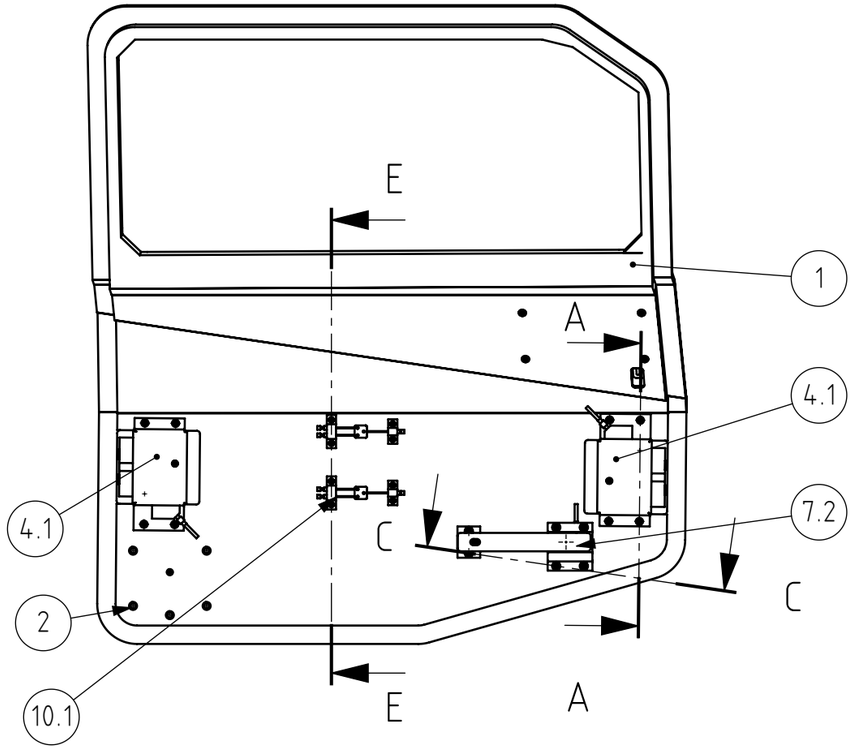

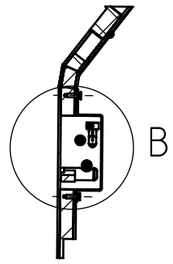

A-A

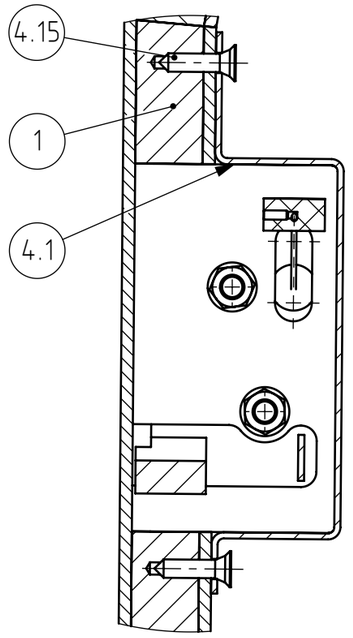

B (1 : 2)

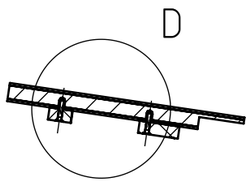

C-C

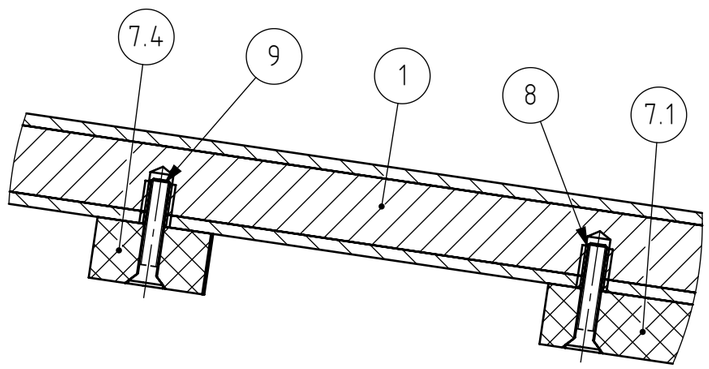

D (1 : 2)

Tolérances générales ISO 2768- Pièces moulées ISO 8062-CT Symboles de soudure ISO 2553 Procédé de soudage Tol. gén de soudure ISO 13920- Pression d'essai	Finition:	Rayons non cotés R Chanfreiné		Revision: C	
				HEIG VD COMATEC Institut de Conception mécanique et Technologies des matériaux	
	Nom	Signature	Date	Dénomination:	
Dessiné	Deriaz Samson		11.11.2026	Door assembly	
Contrôlé					
Conf. normes					
Bon pour exéc.					
				Matériau :	Nom du fichier (Dessin) MA1-010_Asm_Door
					A3
				Masse: 14979.54	Echelle:1:10 NON
					Feuille 2 de 3

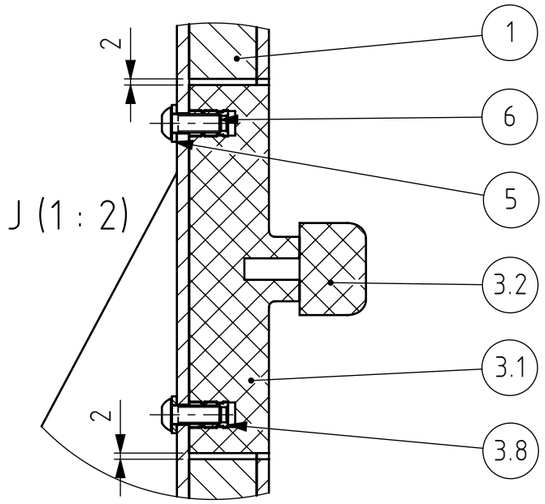

J (1 : 2)

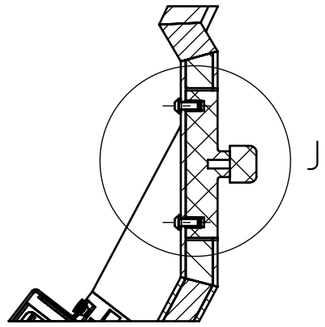

J

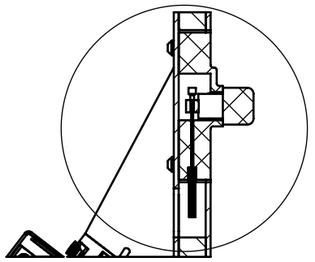

H

I–I

G–G

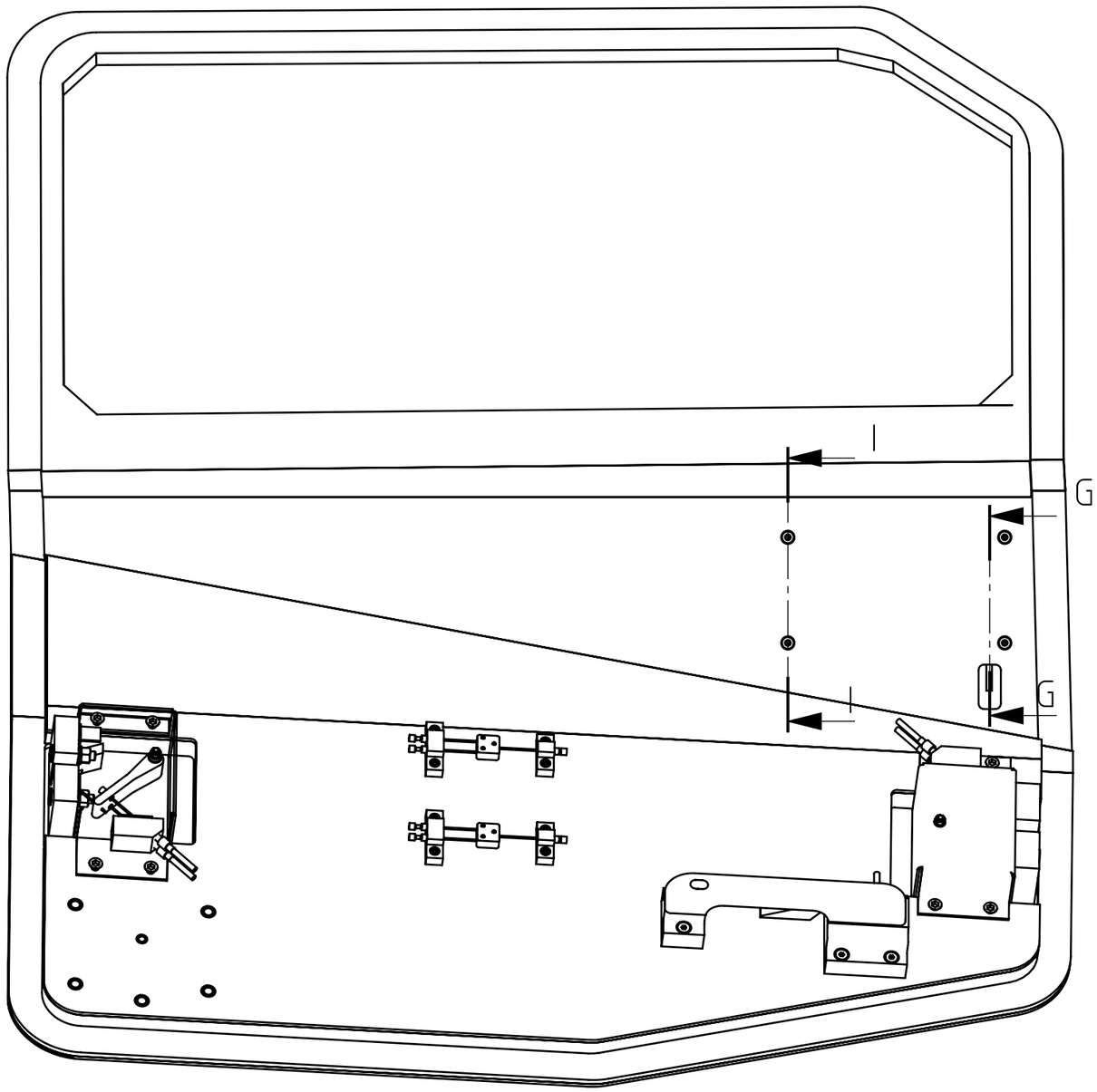

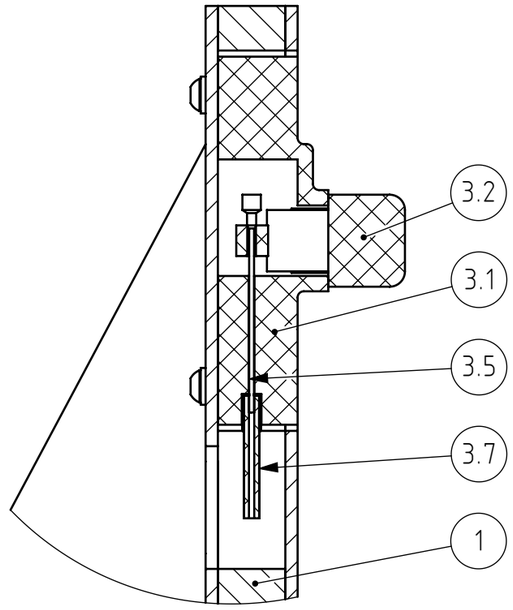

H (1 : 2)

Tolérances générales ISO 2768- Pièces moulées ISO 8062-CT Symboles de soudure ISO 2553 Procédé de soudage Tol. gén de soudure ISO 13920- Pression d'essai	Finition:		Rayons non cotés R Chanfreiné		Revision: C
	Nom	Signature	Date		
Dessiné	Deriaz Samson		11.11.2026		
Contrôlé					
Conf. normes					
Bon pour exéc.					

HEIG VD
COMATEC
Institut de Conception mécanique et Technologies des matériaux

Dénomination:

Door assembly

Matériau :	Nom du fichier (Dessin) MA1-010_Asm_Door	A3	
Masse: 14979.54 kg	Echelle:1:5 NON	Feuille 3 de 3	