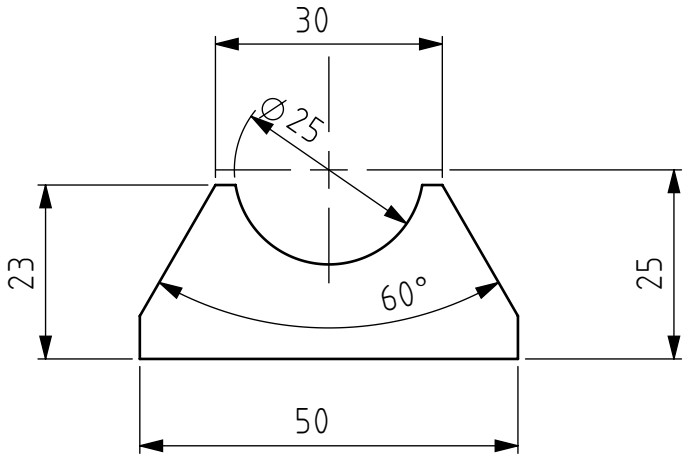

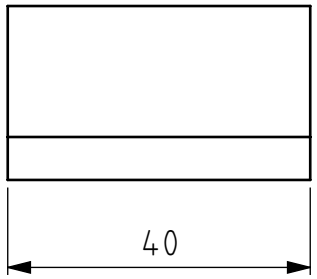

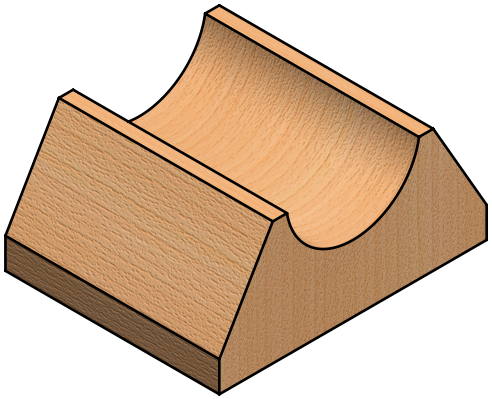

Tolérances générales ISO 2768-mK Pièces moulées ISO 8062-CT Symboles de soudure ISO 2553 Procédé de soudage Tol. gén de soudure ISO 13920- Pression d'essai	Finition:	Rayons non cotés R1 Chanfreiné 1			Revision: B

HE VD IG — COMATEC
Institut de Conception mécanique et Technologies des matériaux

CC BY SA

	Nom	Signature	Date
Dessiné	Deriaz Samson		12.11.2026
Contrôlé			
Conf. normes			
Bon pour exéc.	Luc Blecha	L. Blecha	16.11.2026

Dénomination:

Anti Roll Bar mounting sole

Matériau : beech

Nom du fichier (Dessin)
MM-071_ARBar_MountingSole

A4

Masse: 0.02 kg

Echelle:1:1 NON

Feuille 1 de 1