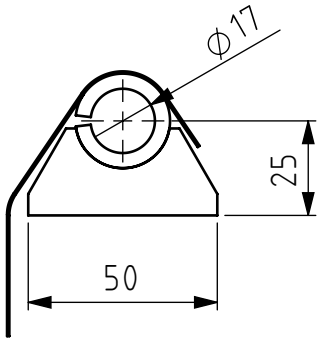

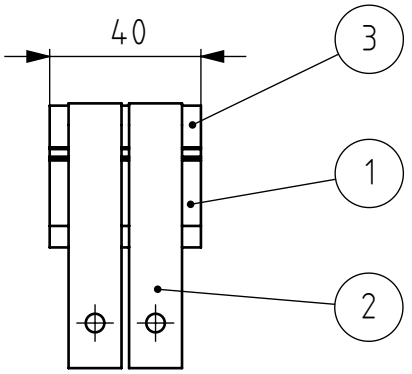

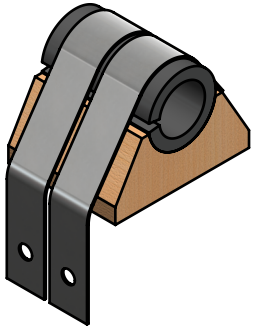

Pos.	Dénomination	Caractéristiques	Matériau	Fournisseur	PDF file	Q.té
1	Anti Roll Bar mounting sole	23 x 50 x 40 mm blank	beech	HEIG-VD	MM-071-A__ARBar__MountingSole.pdf	1
2	Anti roll bar hose clamp - long part	14 mm width - 0.6 mm thickness	1.4006 (X10Cr13)	HEIG-VD	MM-072.1-A__ARBar__HoseClamp__LongPart.pdf	2
3	Anti roll bar clamp rubber pad	4 mm thickness	BUTYL	HEIG-VD	MM-073-A__ARBar__RubberPad.pdf	1

Tolérances générales ISO 2768-
Pièces moulées ISO 8062-CT
Symboles de soudure ISO 2553
Procédé de soudage
Tol. gén de soudure ISO 13920-
Pression d'essai

Finition:

Rayons non cotés R
Chanfreiné

Revision: B

HEIG-VD
COMATEC
Institut de Conception mécanique et Technologies des matériaux

CC BY SA

	Nom	Signature	Date
Dessiné	Deriaz Samson		12.11.2026
Contrôlé			
Conf. normes			
Bon pour exéc.	Luc Blecha	L. Blecha	16.11.2026

Dénomination:

Anti roll bar clamp assembly

Matériau :

Nom du fichier (Dessin)
MA2-014__ARBar__Clamp

A4

Masse: 0.05 kg

Echelle:1:2 NON

Feuille 1 de 1